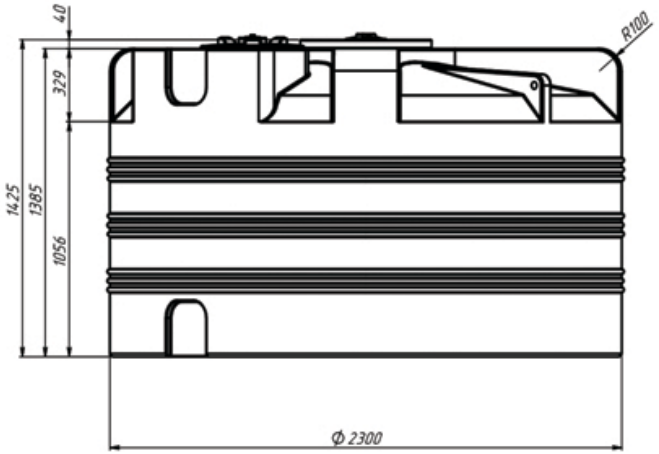
40
329
1425
1385
1056
R100
Ф 2300

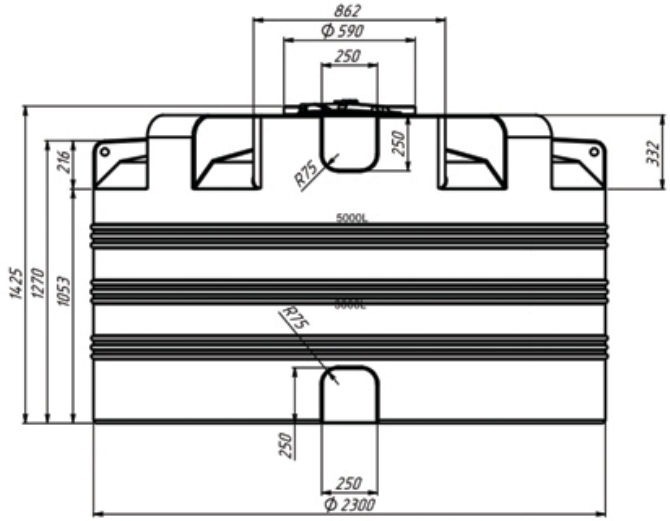
862
Ф 590
250
250
R75
332
216
1425
1270
1053
5000L
R75
250
250
Ф 2300

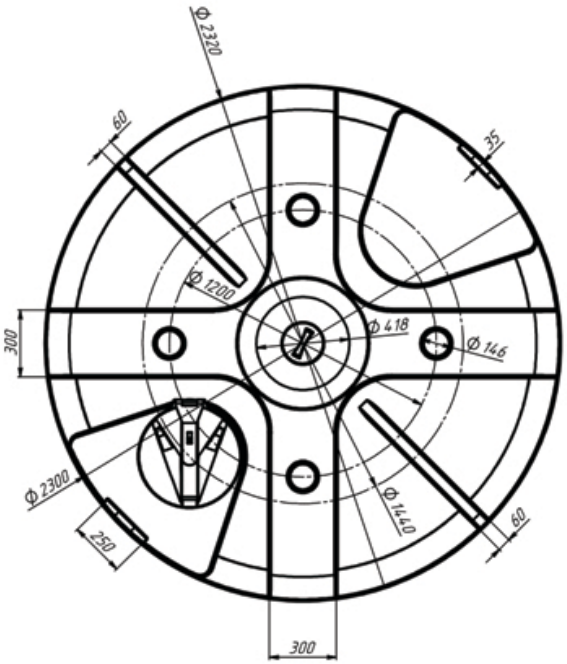
Ф 2320
60
35
Ф 1200
300
Ф 418
Ф 146
Ф 2300
Ф 1440
250
60
300

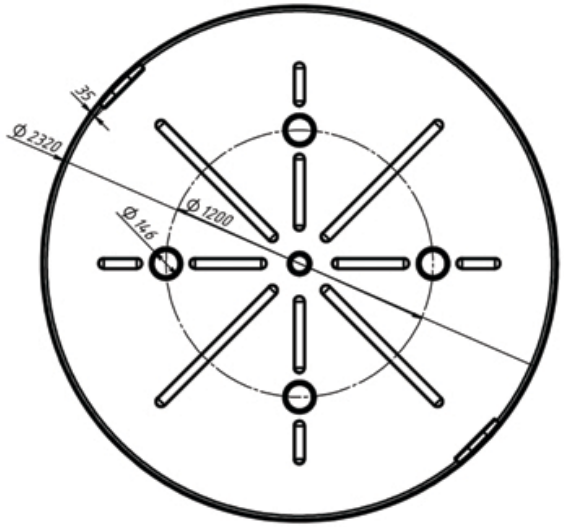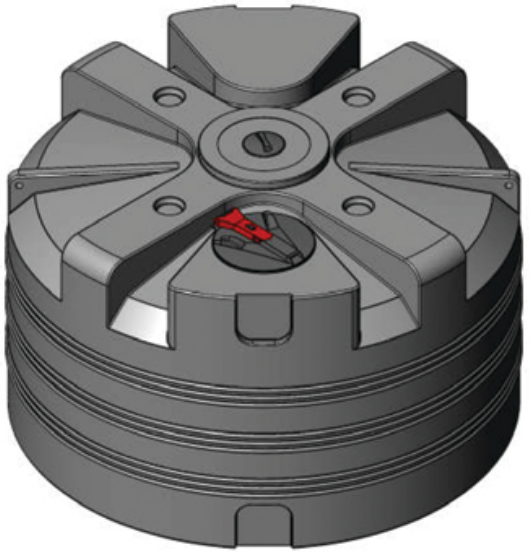
35
Ф 2320
Ф 1200
Ø 146